WEF-6A1000-30-RCD-B

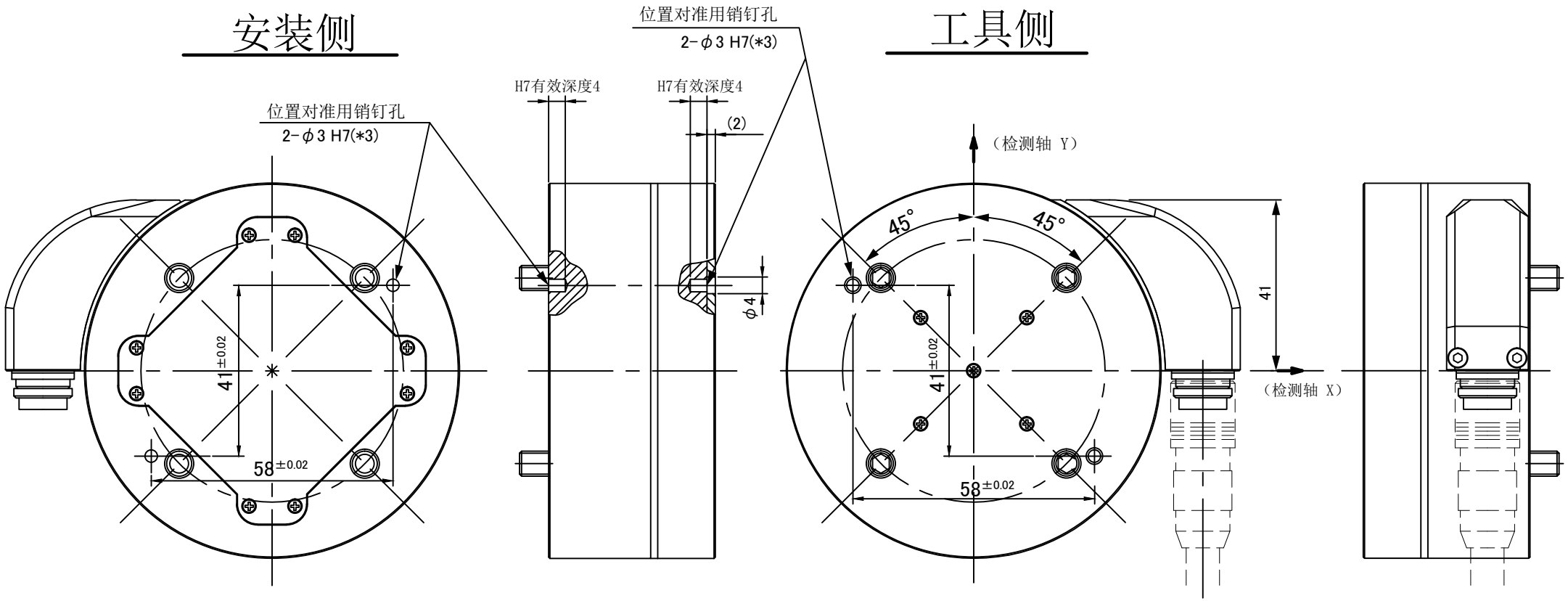

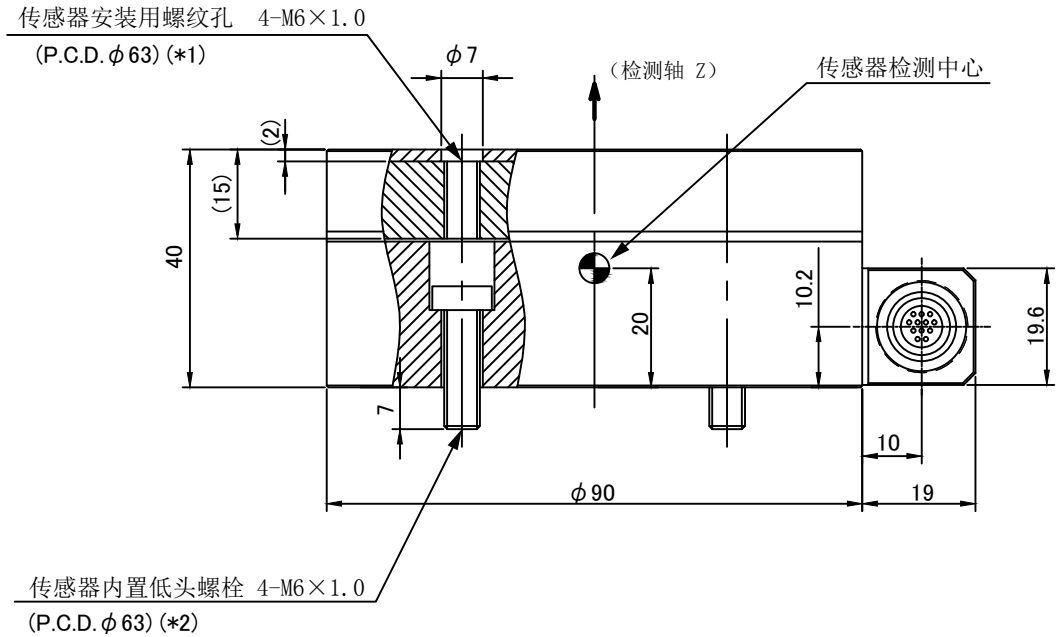

*1 工具部推荐安装条件
- 螺栓强度区分：A2-50
- 安装扭矩：10Nm（±10%）
- 螺纹部的拧入长度：距工具部侧安装面10～18mm
  （请务必使拧入长度在18mm以下。
  超过这个长度，传感器可能发生故障。）

*2 安装部推荐安装条件
- 安装扭矩：10Nm（±10%）

*3 位置对准用销钉
- 销钉尺寸：φ3 g6 长9～12mm
  （插入时不应超过H7有效深度。
  压入是，传感器可能发生故障。）