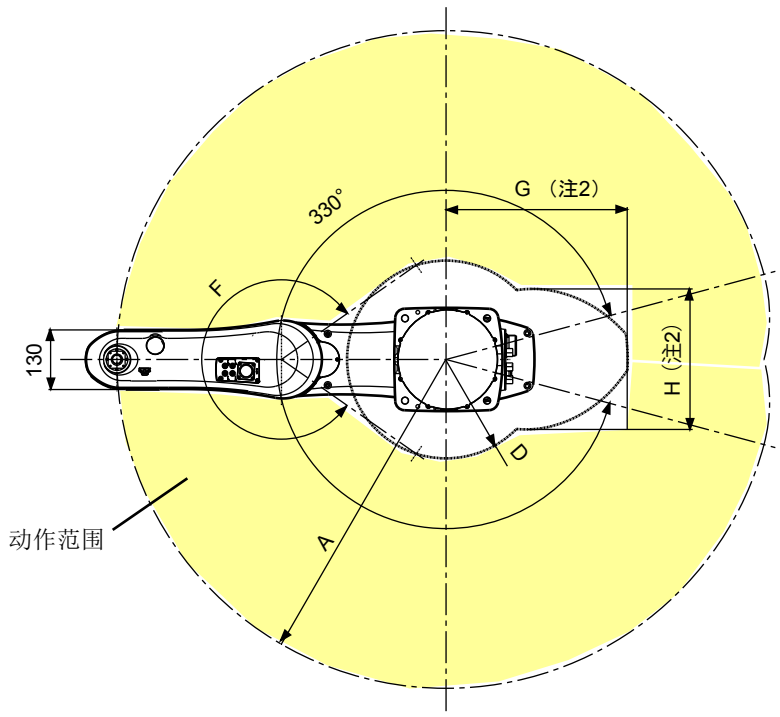

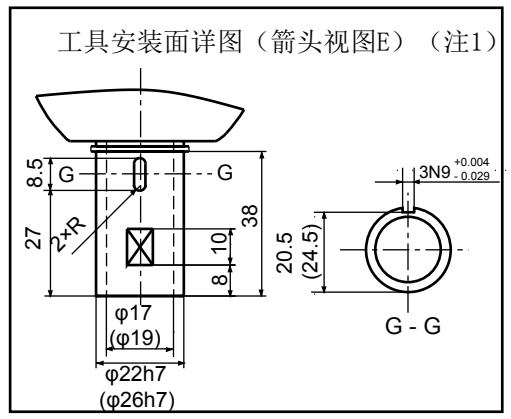

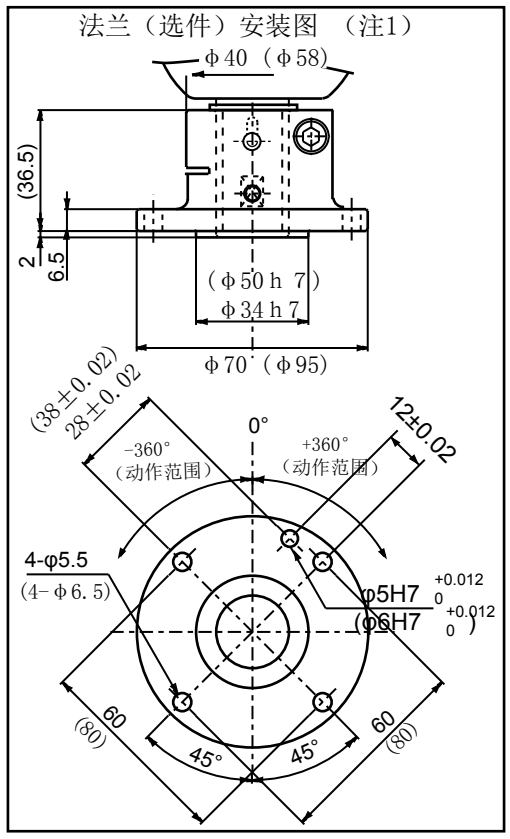

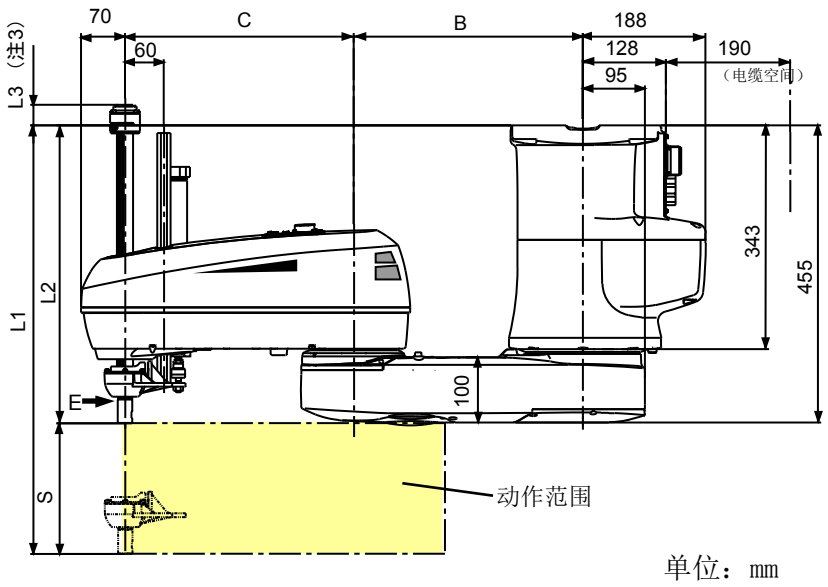

单位：mm

型 式	A	B	C	D	F	G	H
HMS-4070*，HMS-4A70*	700	350	350	211	290°	387	300
HMS-4085*，HMS-4A85*	850	350	500	311	284°	397	178

S（Z轴行程）	L1	L2	L3	
			可搬运10kg	可搬运20kg
200	-656	-456	49	43
300	-756	-456	149	143
400	-856	-456	249	243
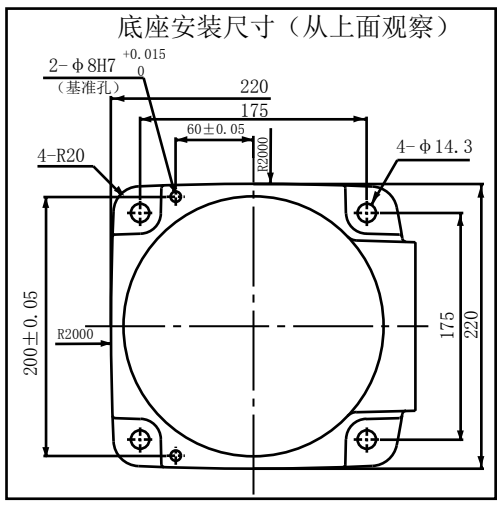
注1：图中的尺寸以10kg可搬运用（HMS-40***G)为基准进行记录、工具安装面、法兰安装图的( )内的尺寸表示20kg可搬运用（HMS-4A***G)。
注2：动作范围存在限制、以防电缆等与机器人本体发生干扰。
注3：悬挂型时、Z轴上端在高于底座安装面的位置移动、因此、安装时请加以注意。