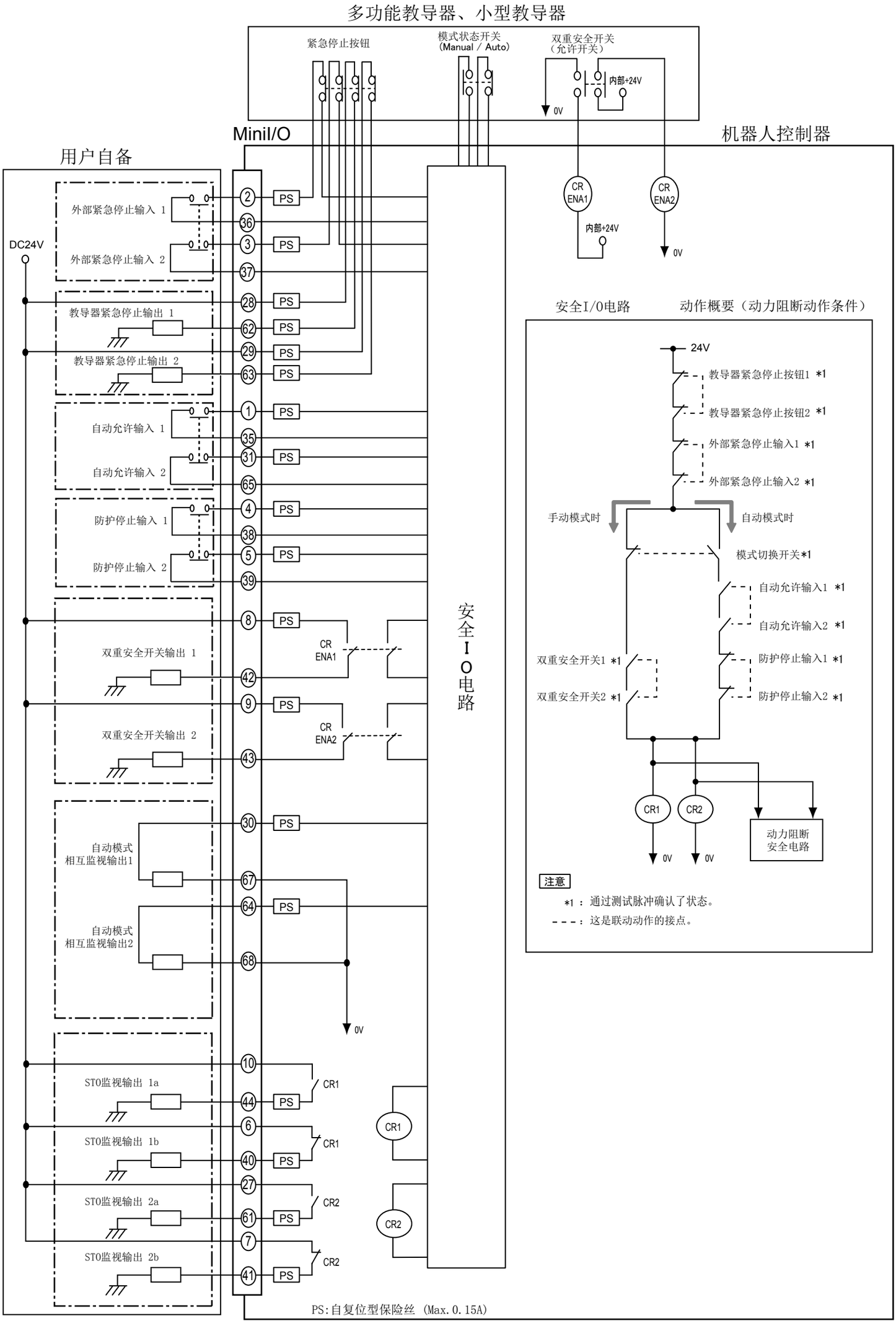
多功能教导器、小型教导器
紧急停止按钮
模式状态开关
(Manual / Auto)
双重安全开关
（允许开关）
内部+24V
0V
Minil/O
机器人控制器
用户自备
DC24V
外部紧急停止输入 1
外部紧急停止输入 2
教导器紧急停止输出 1
教导器紧急停止输出 2
自动允许输入 1
自动允许输入 2
防护停止输入 1
防护停止输入 2
双重安全开关输出 1
双重安全开关输出 2
自动模式
相互监视输出1
自动模式
相互监视输出2
STO监视输出 1a
STO监视输出 1b
STO监视输出 2a
STO监视输出 2b
PS
CR
ENA1
ENA2
CR1
CR2
安全I/O电路
安全I/O电路
动作概要（动力阻断动作条件）
24V
教导器紧急停止按钮1 *1
教导器紧急停止按钮2 *1
外部紧急停止输入1 *1
外部紧急停止输入2 *1
手动模式时
自动模式时
模式切换开关*1
自动允许输入1 *1
自动允许输入2 *1
双重安全开关1 *1
双重安全开关2 *1
防护停止输入1 *1
防护停止输入2 *1
动力阻断
安全电路
注意
*1 ： 通过测试脉冲确认了状态。
- - - ： 这是联动动作的接点。
PS:自复位型保险丝 (Max.0.15A)