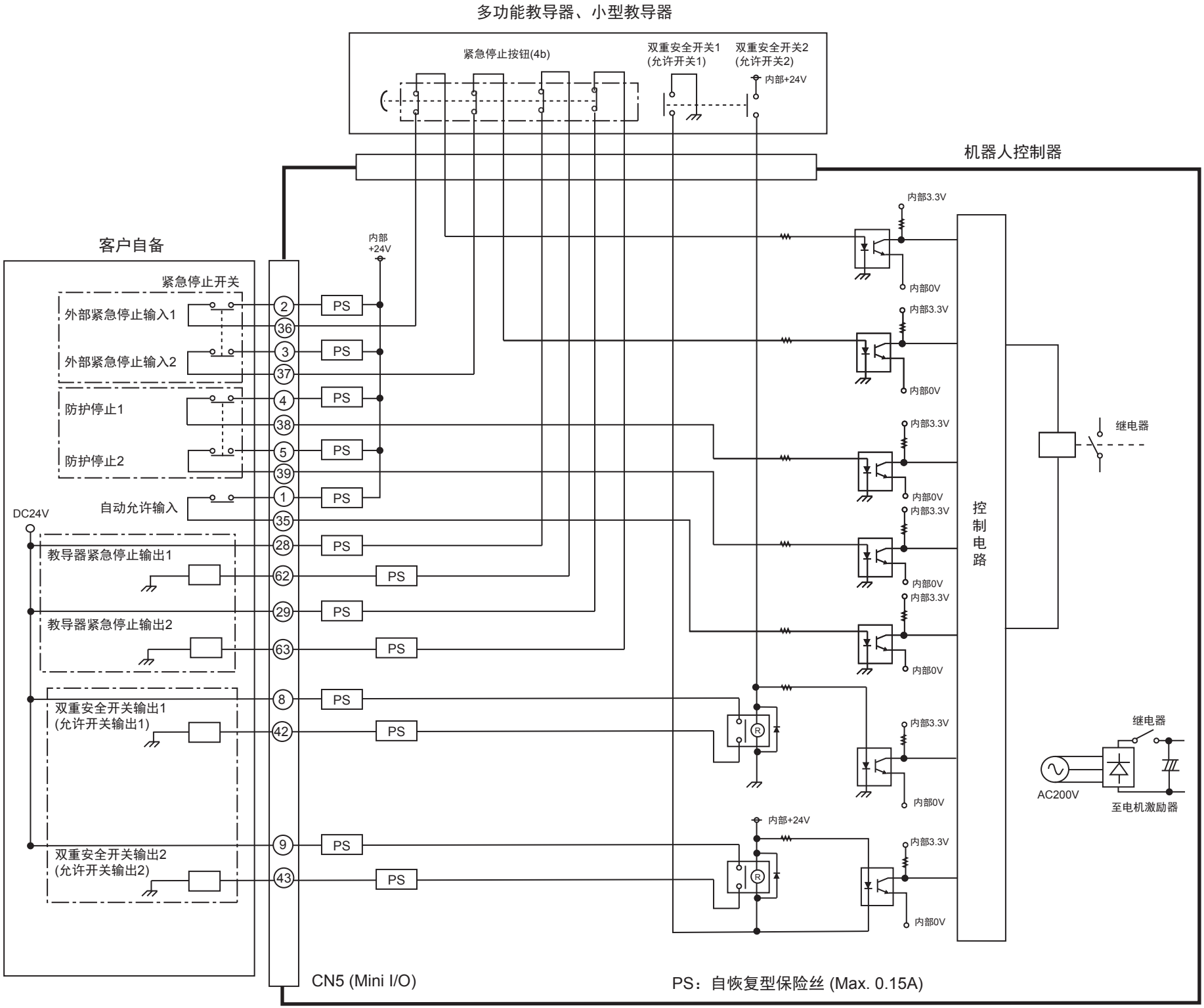
多功能教导器、小型教导器
紧急停止按钮(4b)
双重安全开关1
(允许开关1)
双重安全开关2
(允许开关2)
内部+24V
机器人控制器
客户自备
紧急停止开关
外部紧急停止输入1
外部紧急停止输入2
防护停止1
防护停止2
自动允许输入
DC24V
教导器紧急停止输出1
教导器紧急停止输出2
双重安全开关输出1
(允许开关输出1)
双重安全开关输出2
(允许开关输出2)
内部
+24V
PS
内部3.3V
内部0V
控制电路
继电器
AC200V
至电机激励器
CN5 (Mini I/O)
PS：自恢复型保险丝 (Max. 0.15A)