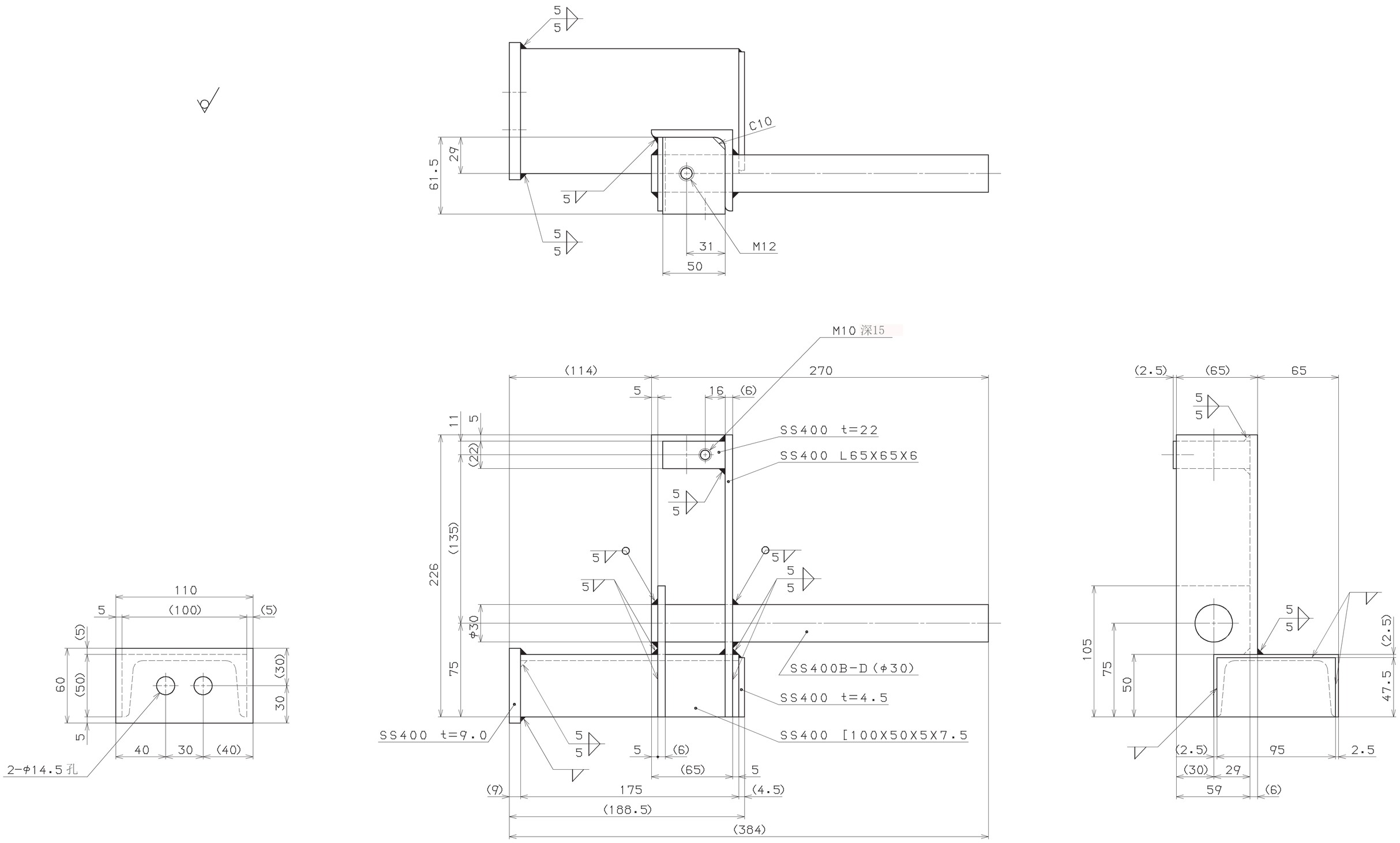

C10
M12
61.5
29
31
50
M10 深15
(114)
270
5
16
(6)
11
(22)
SS400 t=22
SS400 L65X65X6
226
(135)
φ30
75
SS400B-D(φ30)
SS400 t=4.5
SS400 t=9.0
SS400 [100X50X5X7.5
(65)
(9)
175
(4.5)
(188.5)
(384)
110
(100)
(5)
60
(50)
(30)
30
40
(40)
2-φ14.5 孔
(2.5)
(65)
65
105
47.5
95
2.5
(30)
29
59

注1：无毛刺、毛边。