<HSS-4545*W>

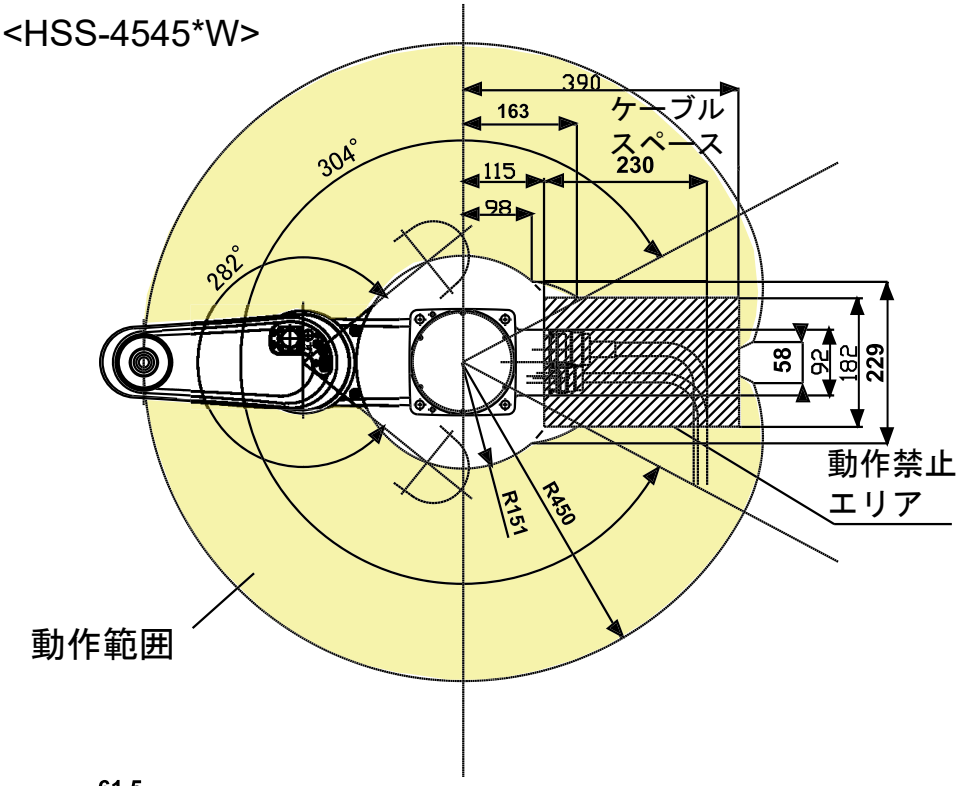

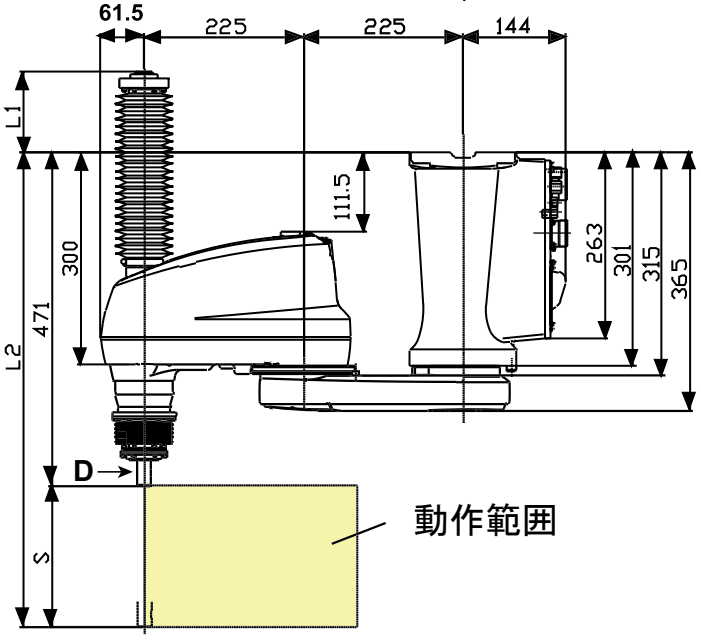

ツール取付面詳細（矢視 D）

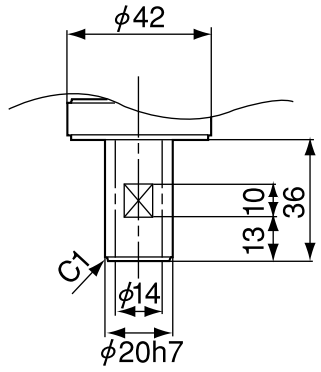

フランジ（オプション）取付図

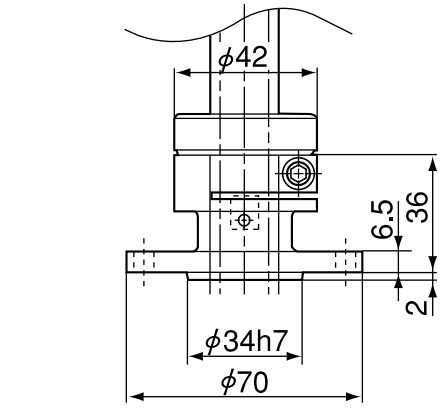

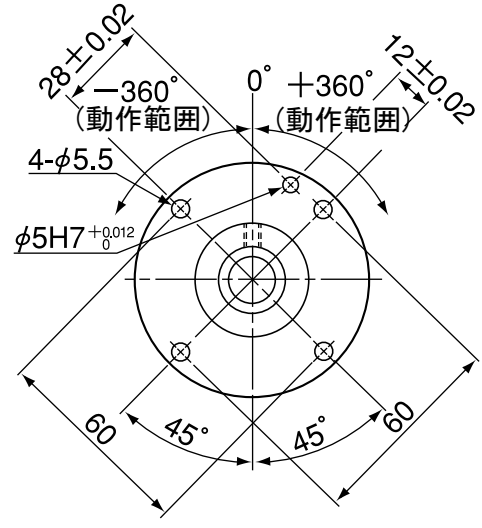

ベース取付寸法

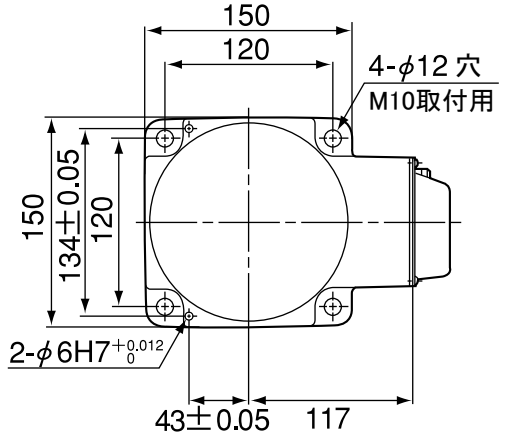

単位: mm

注：Z軸ストローク（S）の違いによる各寸法

型式	S	L1	L2
HSS-45451W	150	64	621
HSS-45452W	200	114	671
HSS-45453W	320	234	791

注：天吊りタイプの場合、Z軸の最上昇端はベース取付面より高い位置まで達するので、周辺装置との干渉に注意してください。