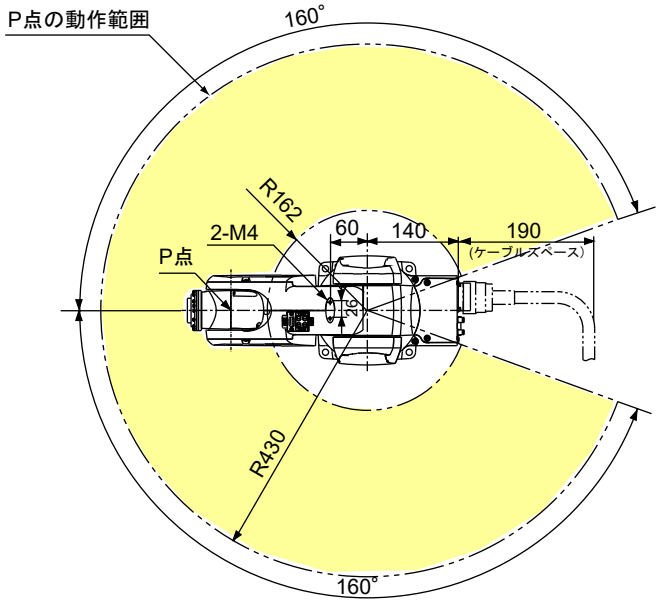
P点の動作範囲
160°
R162
2-M4
P点
60
140
190
(ケーブルスペース)
R430
160°

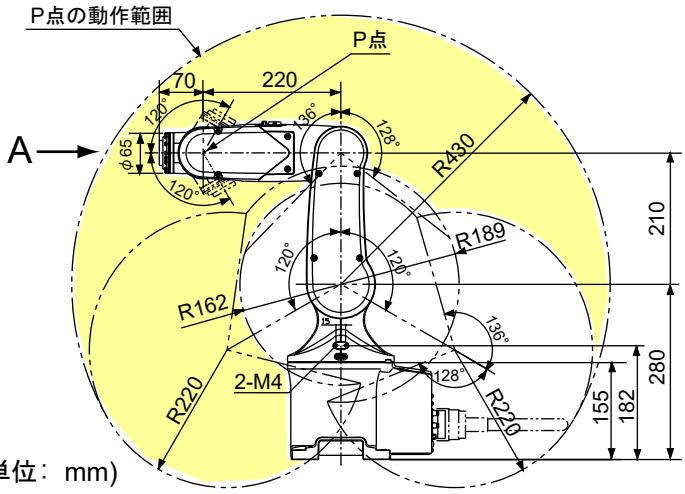
P点の動作範囲
P点
70
220
A
φ65
120°
136°
128°
R430
R189
R162
R220
2-M4
210
280
155
182

(単位：mm)

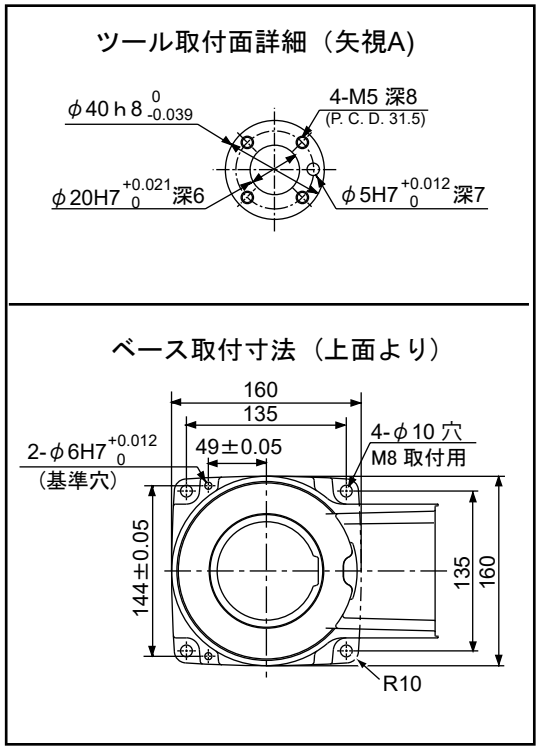
ツール取付面詳細（矢視A)
φ40 h 8 0 -0.039
4-M5 深8
(P. C. D. 31.5)
φ20H7 +0.021 0 深6
φ5H7 +0.012 0 深7
ベース取付寸法（上面より）
160
135
49±0.05
2-φ6H7 +0.012 0
(基準穴)
4-φ10 穴
M8 取付用
144±0.05
135
160
R10